Metatray Perforada (Ref: 82004166)

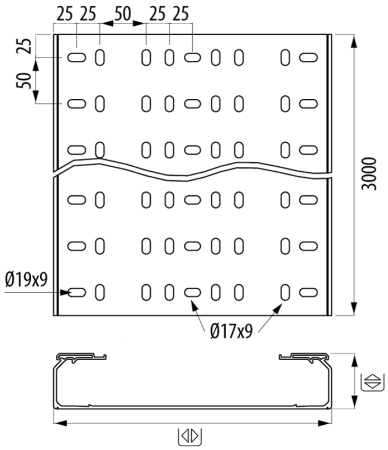

Descripción

Bandeja perforada en material aislante. Ala de alto 100 mm, Ancho 300 mm. Color gris RAL 7035, para conducción para el soporte, protección y conducción de cables. Máxima funcionalidad y adaptación a diferentes espacios y ambientes. Excelente comportamiento en ambientes corrosivos, intemperie y exposición a la radiación UV. Amplia gama de accesorios con múltiples aplicaciones. Bandeja con tapa (canal protectora aislante) según EN 50085. Cumple con directivas REACH y ROHS III. Libre de sustancias peligrosas.

Ventajas

Excelente comportamiento en ambientes corrosivos, intemperie y exposición a la radiación UV.

Grado de proteción IP 2X y Grado de Impacto 20 J, 10 J para 60x100 (EN 61537) y IK10 (EN50085)

Las perforaciones en sentido longitudinal, favorecen la fijación y el embridado de los cables.

Material aislante, seguridad eléctrica y reducción de costes en mantenimiento.

No propagador de la llama. Reacción al fuego, grado V0 y clasificación M1

Aplicaciones

Indicado para el soporte, protección y conducción de cables en instalaciones eléctricas y de telecomunicaciones en diferentes sectores, desde depuradoras hasta la industria química y petroquímica, erigiéndose como una solución de alta resistencia a la corrosión y que cumple con los estándares más exigentes. Igualmente, su aplicación es también ideal en otros diferentes sectores: terciario, telecomunicaciones, movilidad eléctrica a través de las estaciones de recarga de vehículos, etc.

Soluciones

Toda información incluida en este documento es propiedad de Pemsa®. Dicha información no podrá ser reproducida, total o parcialmente, ni divulgada a terceros, ni utilizada para cualquier otro propósito, sin consentimiento previo y expreso y por escrito de Pemsa®. Todos los derechos de Propiedad Intelectual e Industrial que eventualmente puedan recaer sobre esta documentación, incluyendo Know-how, patentes, diseño industrial o cualesquiera otros derechos, pertenecen a Pemsa®. Pemsa, Rejiband, Pemsaband, Inducanal, Rejitech, Megaband, Pemsaflex son marcas registradas propiedad de Pemsa Cable Management, S.A.

Metatray Perforada (Ref: 82004166)

Datos de producto

ETIM 10	EC000047	**Impacto (J)**	20 J
Huella de CO2. GWP A1-A3 (kg CO2 eq.)	0,008	**Sección (mm2)**	25229
Color	Gris RAL 7035	**IP**	IP23
Ala (mm)	100	**Temperatura de trabajo (°C)**	-20 / 60 ºC
Ancho (mm)	300	**Comportamiento fuego**	Grado UL94: V0
Longitud (m)	3	**Comportamiento UV**	Resistente UL568
kg/u	3,188		
u	6		
Material	PVC		

Ⓢ Sistema de protección

CU - Cobreado

PG - Pregalvanizado

EZ - Electrocincado

BC - Electrocincado Bicromatado

BK8 - Acabado Alta Resistencia

GC - Galvanizado en Caliente

INOX - Acero Inoxidable

PT - Pintura Poliester

AL - Aluminio

LN - Latón or Latón Niquelado

Ⓜ Materiales Aislantes

PC+ABS - Policarbonato + ABS Libre de halógenos

PVC - Policloruro de Vinilo

PP - Polipropileno Libre de Halógenos

PA6 - Poliamida 6 Libre de Halógenos

PA12 - Poliamida 12 Libre de Halógenos

PU - Poliuretano

PE - Polietileno

NBR - Caucho NBR

PET - Poliestirester Termoplástico

TPV - Termoplástico

Toda información incluida en este documento es propiedad de Pemsa®. Dicha información no podrá ser reproducida, total o parcialmente, ni divulgada a terceros, ni utilizada para cualquier otro propósito, sin consentimiento previo y expreso y por escrito de Pemsa®. Todos los derechos de Propiedad Intelectual e Industrial que eventualmente puedan recaer sobre esta documentación, incluyendo Know-how, patentes, diseño industrial o cualesquiera otros derechos, pertenecen a Pemsa®. Pemsa, Rejiband, Pemsaband, Inducanal, Rejitech, Megaband, Pemsaflex son marcas registradas propiedad de Pemsa Cable Management, S.A.

Metatray Perforada (Ref: 82004166)

Diagramas de carga

Cargas de trabajo adimisibles (CTA) y datos dimensionales / *Safety working loads (SWL) and dimensional data Charges de travail admissibles (CTA) et données dimensionnelles / Cargas de trabalho admissíveis (CTA) e dados dimensionais*

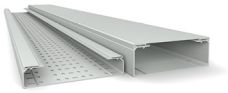

Bandejas **metatray**® perforadas y ciegas / *Perforated and solid* **metatray**® *cable trays Chemins de câbles* **metatray**® *perforés et pleins / Caminhos de cabos* **metatray**® *perfurados e não perfurados*

Secciones útiles mm² / *Useful cross sections mm² / Sections utiles mm² / Secções úteis mm²*

x	60x100	60x150	60x200	60x300	60x400	100x200	100x300	100x400	100x500	100x600
mm²	4666	7183	9692	14869	19934	16611	25229	33825	42360	50917

Ensayos Carga de trabajo admisible (CTA) para bandejas (N/m) / *Safety working loads (SWL) tests for cable trays (N/m) / Essais de charge de travail admissible (CTA) pour les chemins de câbles (N/m) / Ensaios Carga de trabalho admissível (CTA) para caminhos de cabos (N/m)*

		60x100	60x150	60x200	60x300	60x400	100x200	100x300	100x400	100x500	100x600
60°C	1 m	120	150	250	350	450	400	450	600	700	800
40ºC	1,5 m										

Los ensayos CTA de las medidas de 300 a 600 han sido realizados con las uniones centrales refuerzo, referencias 82004223 y 82004224. / *The SWL tests from 300 to 600 were performed with the reinforced central joints, references 82004223 and 82004224.*

Condiciones del ensayo de carga de trabajo admisible para bandejas EN 61537 / *Safety working load test conditions for cable trays EN 61537 / Conditions de l'essai de charge de travail admissible pour les chemins de câbles selon la norme EN 61537 / Condições do ensaio de carga de trabalho admissível para caminhos de cabos EN 61537*

Temperatura / *Temperature* / Température / *Temperatura*	40ºC	60ºC
Distancia entre soportes / *Support Span* / *Distance entre les supports* / *Distância entre suportes*	1,5 m	1 m
Flecha longitudinal / *Longitudinal deflection* / *Flèche longitudinale* / *Seta longitudinal*	Inferior al 1% de distancia entre soportes / Less than 1% support span / *Inférieure à 1 % de la distance entre les supports* / *Inferior a 1% de distância entre suportes*	
Flecha transversal / *Transverse deflection* / Flèche transversale / *Seta transversal*	Inferior al 5% del ancho de la bandeja / Less than 5% of the cable tray width / *Inférieure à 5 % de la largeur du chemin de câbles* / *Inferior a 5% da largura do caminho de cabos*	
Ubicación de uniones *Placement of joints* *Emplacement des éclisses* *Localização de uniões*	(L/4) > u > (L/5) 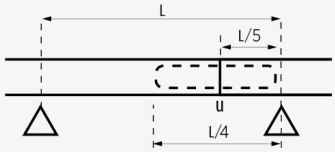	
Factor de seguridad sin alcanzar colapso *Increased safety coefficient* *Facteur de sécurité sans effondrement* *Fator de segurança sem alcançar colapso*	1,7 veces la carga de trabajo de seguridad declarada *1.7 times the declared safety working load* *1,7 fois la charge de travail sécurisée déclarée* *1,7 vezes a carga de trabalho de segurança declarada*	

Aplicaciones de producto

Toda información incluida en este documento es propiedad de Pemsa®. Dicha información no podrá ser reproducida, total o parcialmente, ni divulgada a terceros, ni utilizada para cualquier otro propósito, sin consentimiento previo y expreso y por escrito de Pemsa®. Todos los derechos de Propiedad Intelectual e Industrial que eventualmente puedan recaer sobre esta documentación, incluyendo Know-how, patentes, diseño industrial o cualesquiera otros derechos, pertenecen a Pemsa®. Pemsa, Rejiband, Pemsaband, Inducanal, Rejitech, Megaband, Pemsaflex son marcas registradas propiedad de Pemsa Cable Management, S.A.

Metatray Perforada (Ref: 82004166)

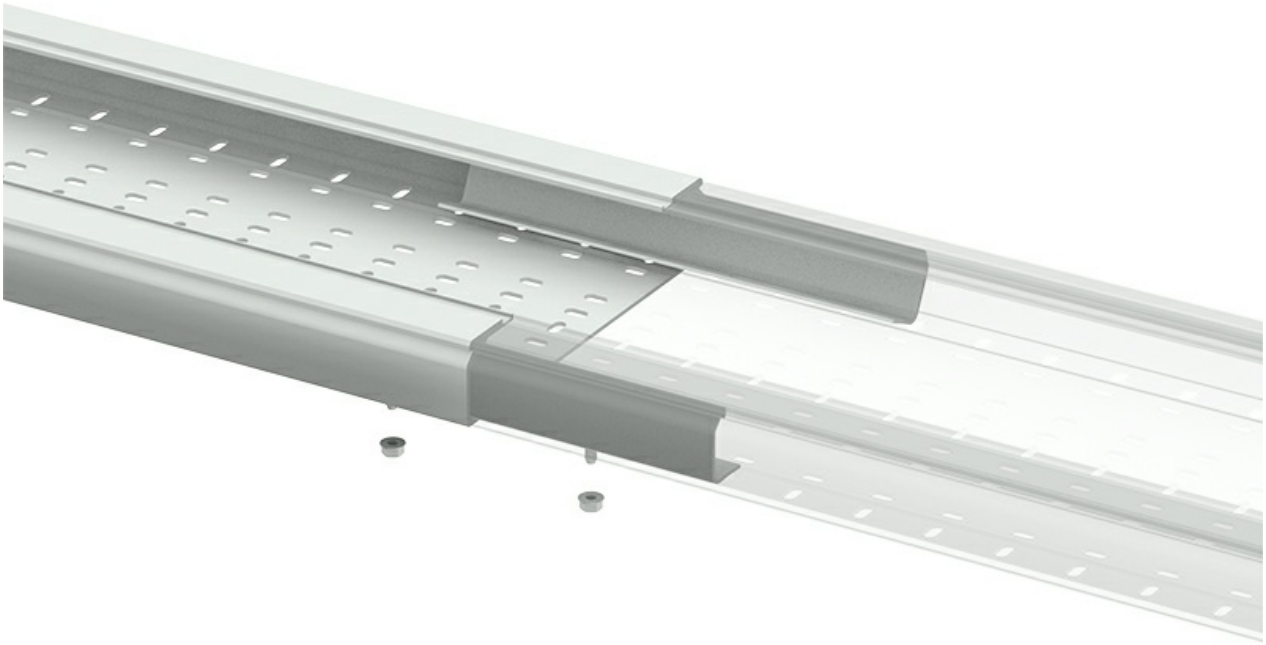

Toda información incluida en este documento es propiedad de Pemsa®. Dicha información no podrá ser reproducida, total o parcialmente, ni divulgada a terceros, ni utilizada para cualquier otro propósito, sin consentimiento previo y expreso y por escrito de Pemsa®. Todos los derechos de Propiedad Intelectual e Industrial que eventualmente puedan recaer sobre esta documentación, incluyendo Know-how, patentes, diseño industrial o cualesquiera otros derechos, pertenecen a Pemsa®. Pemsa, Rejiband, Pemsaband, Inducanal, Rejitech, Megaband, Pemsaflex son marcas registradas propiedad de Pemsa Cable Management, S.A.